Info-Terminal.

frontwork
signaletik

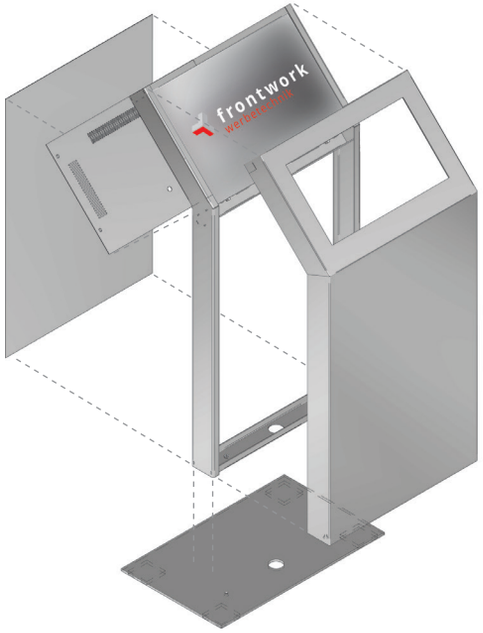

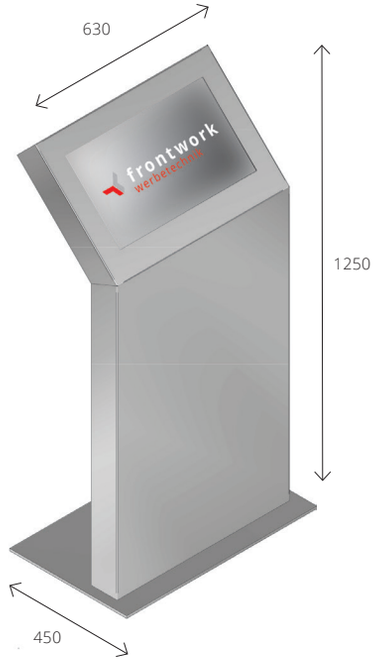

Berühren, bewegen, erleben.

frontwork
signaletik

Formschönes Info-Terminal mit integriertem Touchscreen für die Vermittlung von komplexen Inhalten, Filmen oder interaktiven Kundenkontakten. Am POS, im Showroom oder auf der Messe.

© 2019 Frontwork AG 2. Auflage 09/2019/038032

Wir bauen Ideen.

frontwork
signaletik

Signaletik. Orientierung, die zum Ziel führt.
Rauminszenierung. Bildwelten, die begeistern.
Werbetechnik. 3D-Kommunikation, die auffällt.

Frontwork ist ein erfahrener Spezialist für visuelle Kommunikation. Auf über 5000 Quadratmetern, mit mehr als 60 Mitarbeitern und der Erfahrung aus 30 verschiedenen Berufen unter einem Dach entwirft, gestaltet und produziert das Walliseller Unternehmen innovative Lösungen für Kunden in der ganzen Schweiz.

Frontwork AG Hertistrasse 25 CH-8304 Wallisellen +41 44 802 80 10 info@frontwork.ch frontwork.ch